MOOG
CLEANING SYSTEMS

Zubehör
Behälter- und Fassreiniger

Swiss Quality

Version 190404

Zubehör Behälter-Innenreiniger

	Ø inside /mm	Ø outside /mm	Material	Art. No.
Einschraubhalter	35	M48x1,5	Delrin (POM)	008.1513.0
	35	M48x1,5	316L/Delrin	008.1513.1
	35	2“	Delrin (POM)	008.1513.2
	35	2“	316L/Delrin	008.1513.3
	35	M64x4	Delrin (POM)	008.1513.4
	35	M64x4	316L/Delrin	008.1513.5
Gegenmutter		M48x1,5	316L	008.5230.1
		M48x1,5	Delrin (POM)	008.5230.0
		2“	316L	008.5158.1
		2“	Delrin (POM)	008.5158.2
		M64x4	316L	008.5158.3
		M64x4	Delrin (POM)	008.5158.4
Fasshalterung	35	M64x4 / 2“	Delrin (POM)	008.1502.0
	35	M64x4 / 2“	316L/Delrin (POM)	008.1503.0
Spundlochhalterung	35	37 - 65	Delrin (POM)	008.1514.0
	35	64 - 90	Delrin (POM)	008.1506.0
Spundlochhalterung	35	51 - 80	Delrin/Nitril	008.1500.0
Spundlochhalterung	27	30 – 60	Ms-Ni (NPB) / Delrin	008.1516.0
Kombi-Einschraubhalter	35	38 - 59 + M64x4	Delrin (POM)	008.1517.0
Verschraubung PG36	27	PG 36	Ms-Ni	008.114.00
	35	PG 36		08.0001.08
		Mutter/Nut/Ecrou		08.0001.09

			Material	Art. No.
	Adapter	3/8“ - M22x1.5	316L	008.5172.0
		3/8“ - M24x1.5	316L	008.5141.0
		3/8“ - 3/8“ NPT	316L	008.5148.0
		3/8“ - 1/2“	316L	008.5245.0
	Klemmeinheit		Inox (S/S) 304	126.1570.0
	Aufhängebügel		Inox (S/S) 304	008.1510.1
	Doppelhandgriff		Inox (S/S) 304	008.1501.0
	Fallsicherung			008.1525.0
	Spritzkopfschutz		Inox (S/S) 316L	008.1515.0
	Anbauflansch zu MixerWasher 45°			008.1555.0

	ATEX	Material	Art. No.
Erdleitungsbride Flury	für Potentialausgleich		008.009.03
Verbindungs-Klemmring	Ø 35 mm Ø 27 mm Bohrung M6 mit Erdungspunkt		008.5058.0E-EX 008.5058.3E-EX
DIN 11851 ATEX Verschraubung	DN 65-35 DN 65-35 L DN 80-35 DN 80-35 L DN 100-35 DN 100-35 L DN 65-27 DN 65-27 L DN 80-27 DN 80-27 L DN 100-27 DN 100-27 L		008.90.2.001.0 008.90.2.002.0 008.90.2.011.0 008.90.2.012.0 008.90.2.021.0 008.90.2.022.0 008.90.2.015.0 008.90.2.016.0 008.90.2.025.0 008.90.2.026.0 008.90.2.035.0 008.90.2.036.0
DIN 32676 ATEX Clamp Verbindung	DN 65-35 DN 65-35 L DN 65-27 DN 65-27 L DN 80-35 DN 80-35 L DN 80-27 DN 80-27 L DN 100-35 DN 100-35 L DN 100-27 DN 100-27 L		008.90.2.101.0 008.90.2.102.0 008.90.2.105.0 008.90.2.106.0 008.90.2.111.0 008.90.2.112.0 008.90.2.115.0 008.90.2.116.0 008.90.2.121.0 008.90.2.122.0 008.90.2.125.0 008.90.2.126.0
ATEX Verschraubung	M48×1,5 - Ø35 M48×1,5 - Ø35 L M48×1,5 - Ø27 M48×1,5 - Ø27 L G2“- Ø35 G2“ - Ø35 L G2“ - Ø27 G2“ - Ø27 L M64×4 - Ø35 M64×4 - Ø35 L M64×4 - Ø27 M64×4 - Ø27 L		008.90.2.201.0 008.90.2.202.0 008.90.2.205.0 008.90.2.206.0 008.90.2.211.0 008.90.2.212.0 008.90.2.215.0 008.90.2.216.0 008.90.2.221.0 008.90.2.222.0 008.90.2.225.0 008.90.2.226.0

(L= lösungsmittelbeständig)

Tankhalterung

	Material	Art. No.
für Möschle Mannloch	Inox (SS)	126.18.01.00

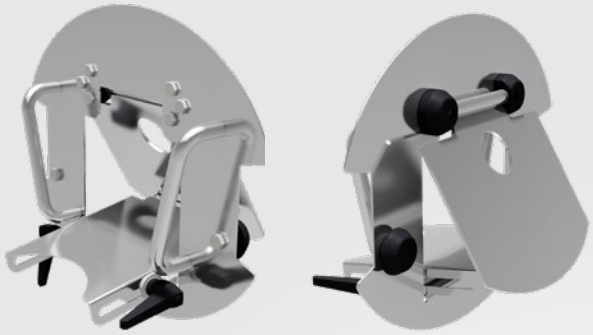

Tankhalterung mit Doppelfunktion: Befestigung des Tankreinigers und Spritzschutz. Schnelle und sichere Montage am Mannloch. Position des Spritzkopfs in Länge und Höhe verstellbar. Für alle Antriebe geeignet.

- **Schnelle Montage**
- **Hält den Spritzkopf sicher am Mannloch in Position**
- **Position in Länge und Höhe einstellbar**
- **Gleichzeitig Spritzschutz**

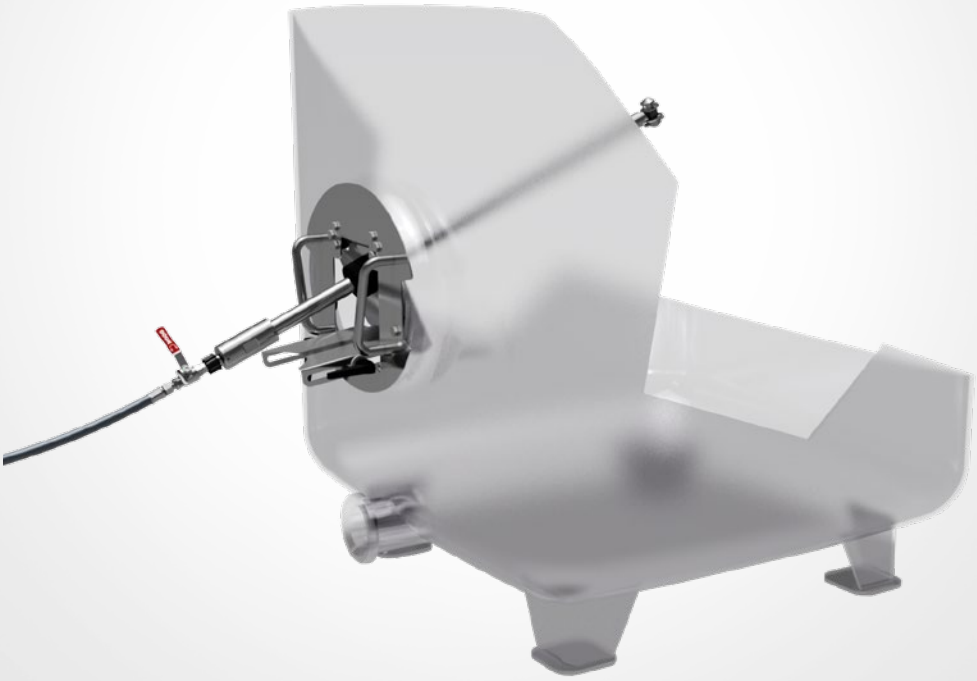

Zubehör speziell zu Serie H

	Connection	Material	Length	Art. No.
Regeldüse		316L		008.20.3.012.0
Winkelanschluss 90°	M22x1.5	316L		016.5124.3
Verlängerungsrohr	M22x1.5	316L	500 mm	008.21.1.001-0500
	M22x1.5	316L	700 mm	008.21.1.001-0700
	M22x1.5	316L	1000 mm	008.21.1.001-1000
	M22x1.5	316L	1500 mm	008.21.1.001-1500
	M22x1.5	316L	2000 mm	008.21.1.001-2000
Anschluss Teil 1/2“	1/2“	316L		008.20.3.003.5
Anschluss Teil M22x1.5	M22x1.5	316L		008.20.3.003.1

Zubehör für elektrische Antriebe

	Material	Art. No.
Winkelgetriebe Angular gear Engrenage angulaire		008.0217.1
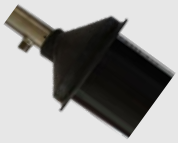 Gummikappe Rupper protection Protection caoutchouc		008.115.00

Zubehör für Druckluftmotoren Atlas Copco

		Material	Art. No.
	Schutzhaube	316L	008.2014.0
	Schlauchtülle	Ms-Ni	008.080.00
	Schalldämpfer	Plastic	008.079.01
	Schalldämpfer	316L	008.079.03
	Winkelgetriebe		008.0217.1

Zubehör BRM

Material	Art. No.
Inox (SS)	126.1517.0

Zubehör für BRA

		Suitable for	Barrique	Art. No.
	Saugrohr	BRA Standard	400 L 600 L	016.5108.0 016.5109.0
	Saugrohr mit Saugfuss	BRA Simplex	400 L 600 L	016.5123.0 016.5124.0
	Druckregel-Kombination	BRA alle/all/tous		016.0207.0
	Schmutzwasser-Schauglas	BRA alle/all/tous		016.0230.0
	Winkelanschluss 90°, M22x1.5	BRA HD BRA HD Flex		016.5124.3
	Fassabstützung, komplett	BRA alle/all/tous <2014		016.0243.1
	Spundlochzapfen mit Abstützung			016.00.0.001.0

Reparatur-Werkzeugsatz für Behälter-Innenreiniger

	Art. No.
Komplettset	008.6000.0
Winkelschraubendreher	008.6015.0
Hackenschlüssel	008.6014.0
Hülse zu Hakenschlüssel	008.6013.0
Distanzring	008.6009.1 008.6009.0
Distanzhalter	008.6011.0
Montagedorn gerade	008.6005.0
Montagedorn gebogen	008.6005.1
Anpressdorn	008.6001.0

Das Unternehmen

Die fünf Werte von MOOG Cleaning Systems haben unsere Unternehmung über die Jahre geprägt. Sie spiegeln sich jeden Tag im Handeln und in den Entscheidungen unserer Mitarbeiter wieder.

- Schweizer Qualität
- Kundenorientiert
- Ressourcensparend
- Professionell
- Wertschätzend

Schweizer Qualität

MOOG Cleaning Systems ist ein Schweizer Familienunternehmen, das Tradition und Technologie verbindet. Von unseren angepassten, innovativen und ressourceneffizienten Reinigungssystemen profitieren Menschen in der Schweiz und weltweit seit 1968.

Reinigungssysteme von MOOG Cleaning Systems sind für den professionellen Einsatz konzipiert. Sie genügen den höchsten Ansprüchen unserer Kunden. Die Komponenten und Systeme werden bei uns im Hause entwickelt und auf modernsten Anlagen in der Schweiz produziert.

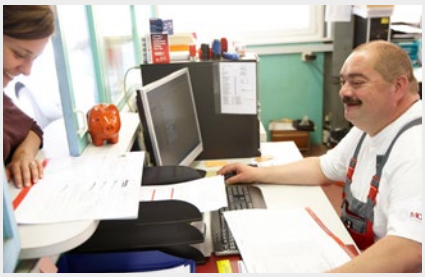

Unbegrenzte Möglichkeiten

Unsere Reinigungssysteme sind modular aufgebaut und können flexibel an Ihre Anforderungen angepasst werden. Erweiterungen und Ausbauten sind in vielen Anwendungen möglich. Auf Wunsch entwickeln wir auch massgeschneiderte Sonderanfertigungen passend für Ihr Einsatzgebiet.

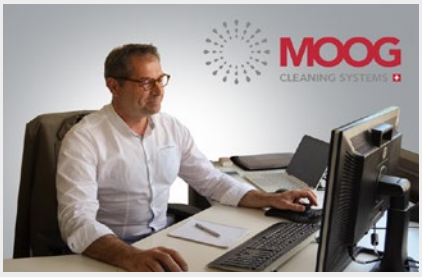

Hohe Kompetenz

Entwicklung, Produktion und Vertrieb sind bei uns unter einem Dach vereint. Dadurch haben wir den gesamten Lebenszyklus unserer Produkte unter Kontrolle. In den letzten 45 Jahren haben wir uns eine enorme Kompetenz in der Anwendung von Hoch- und Niederdrucksystemen angeeignet.

- Über vier Jahrzehnte Erfahrung und Kompetenz
- Alle Kernkompetenzen im Hause
- Persönliche Beratung durch unsere Spezialisten
- Kompetente Ansprechpartner im Kundendienst
- Optimale Betreuung von A-Z

Unsere eBooks

Niederdruck Produkte

Zubehör

Behälter und Fassreiniger

Hochdruck-
reinigungsgeräte
mobil und stationär

Weitere eBooks auf www.moog.ch/mediathek

Ihr MOOG Händler

MOOG Cleaning Systems AG
Neufeldstrasse 11
CH-3076 Worb

T +41 31 838 19 19
F +41 31 838 19 13

info@moog.ch
www.moog.swiss